LINEE

TICIANO ROUND

MESAS DE JANTAR
DINING TABLES| MESAS DE COMEDOR

TICIANO

MESAS DE JANTAR
DINING TABLES| MESAS DE COMEDOR

LINEE

TICIANO

MESAS DE COMEDOR
DINING TABLES

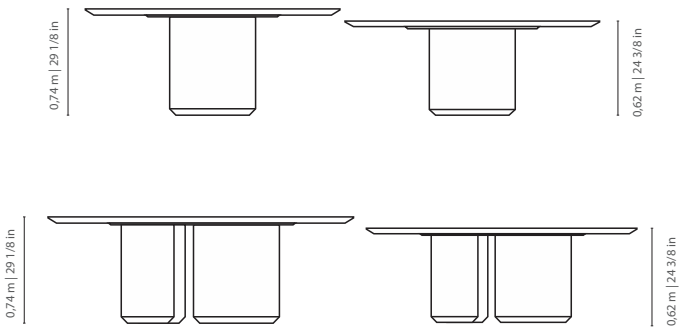

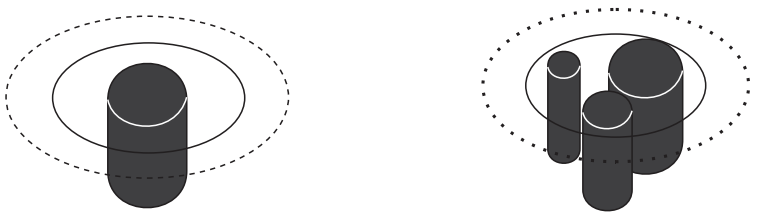

MESA DE COMEDOR | LAMINADI O MÁRMOL
dining table - laminate or marble | mesa de comedor - laminada o mármol

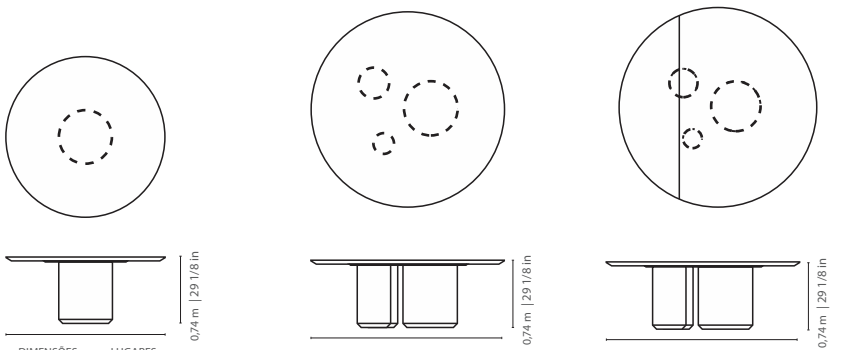

DIMENSÕES DIMENSIONS | DIMENSIONES	LUGARES PLACES | LUGARES
1,20 m | 47 2/8 in	4
1,50 m | 59 in	4

DIMENSÕES DIMENSIONS | DIMENSIONES	LUGARES PLACES | LUGARES
1,80 m | 70 7/8 in	6

DIMENSÕES DIMENSIONS | DIMENSIONES	LUGARES PLACES | LUGARES
2,00 m | 78 6/8 in	8

SOFA TABLE | LAMINADI O MÁRMOL
sofa table - laminate or marble | mesa de sofá - laminada o mármol

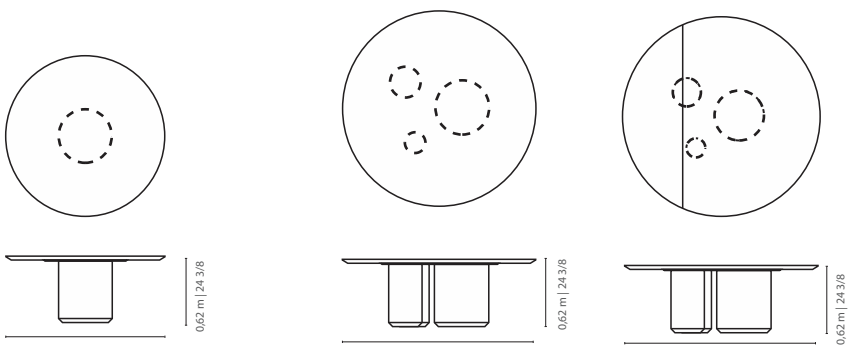

DIMENSÕES DIMENSIONS | DIMENSIONES	LUGARES PLACES | LUGARES
1,20 m | 47 2/8 in	4
1,50 m | 59 in	4

DIMENSÕES DIMENSIONS | DIMENSIONES	LUGARES PLACES | LUGARES
1,80 m | 70 7/8 in	6

DIMENSÕES DIMENSIONS | DIMENSIONES	LUGARES PLACES | LUGARES
2,00 m | 78 6/8 in	8

LINEE